TOTO

压克力浴缸

PAY1517-3LPF#W

龙头另购
型号TBG05301B

产品特点

- 简约直线外观，流线的靠背设计，彰显时尚气息。
- 2面裙板，安装方便。
- 新式台阶设计，可亲子共浴。
- 裙板配有毛巾架和物品收纳功能，提高入浴享受。
- 浴缸边缘安定入浴，大面扶手式样设计，提高安全性。
- 配带多功能排水金具，兼具龙头和溢水的能力，更加方便。

产品规格

产品尺寸：1500x800x565mm
产品净重：57.5Kg
满水容量：220L
排水金具：DB903R-2B(已配)

PAY1517-3LPF 压克力浴缸 有裙边

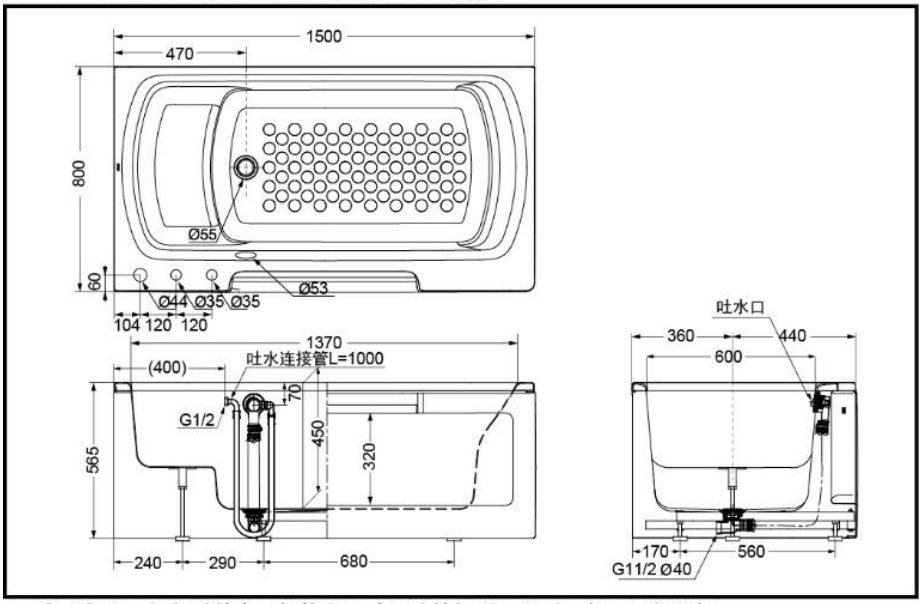

其它

推荐搭配：
浴缸水嘴：TBG05301B(只可配)
排水连接管：NTX0200

*TOTO公司保留对其产品规格和尺寸更改的权利。届时，恕不另行通知。