安装说明书

TOTO

CW553B 壁挂式隐藏水箱坐便器

为了充分发挥产品的性能，请按安装说明书内容正确安装。
安装后，请向顾客详细说明使用方法。

安全注意事项（为了安全起见，请务必遵守）

安装前，请仔细阅读「安全注意事项」。并根据其内容正确安装。
为了您能正确地安装该产品，防止您或者他人的人身及财产造成损失，此说明书采用了各种标志。
标志的意思说明如下。

标　志	意　思
⚠ 警告	表示如果无视此标志而误操作时，将可能导致人员死亡或重伤。
⚠ 注意	表示如果无视此标志而误操作时，有可能造成人身伤害或物品损坏。

用下列插图划分必须遵守事项的种类并予以说明。

⃠	此图表示不可行，「禁止」之意	❗	此图表示必须「强制」实行的内容

⚠ 警告

禁止	请不要在0℃以下环境中使用。 否则，可能会因为产品冻裂而导致人身伤害、以及漏水导致家庭财产损失等事故的发生。
必须实行	身体有障碍的用户或者经验、常识较少的用户（包括儿童）请在专业人员的指导下使用本产品。 否则有可能造成烧伤、触电、火灾、受伤。
	不要让儿童将本产品当作玩具玩耍。 否则有可能造成烧伤、触电、火灾、受伤。

⚠ 注意

禁止	请勿撞击陶瓷。 陶瓷破裂后会造成人身伤害、漏水及污损家具等后果。
必须实行	安装过程中，请务必使用附属部件及指定部件。 否则可能无法正常安装。
	必须按照说明书进行安装。 否则可能会造成故障或漏水。

安装动画

可通过视频来获得安装指导。

http://su.toto.com/cgo0020

※通讯费由用户承担。
※根据用户使用终端的不同，有时可能无法阅读。

包装确认

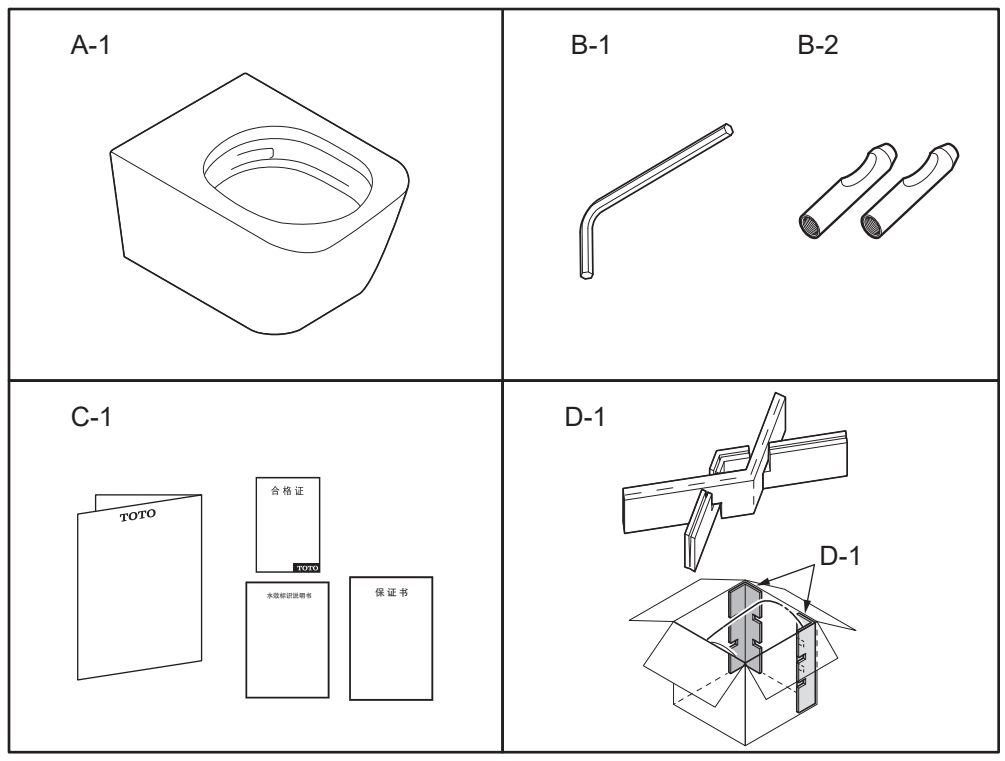

安装前的注意事项

1. 便器安装前，已经按照隐藏式水箱施工说明要求，安装好了隐藏式水箱。同时，按照下图中的尺寸要求，预留了便器的进水口、排水口和固定孔。
2. 便器进、排水管的预留尺寸请参考右图。裁切方法，请参照配套隐藏式水箱的要求进行。
3. 禁止使用环氧树脂或者硬化后体积变大的密封材料。否则，由此导致的产品损失，我司概不负责
4. 进水压力：最低保证（动压）0.05MPa（10L/分），最高水压（静压）0.75MPa。

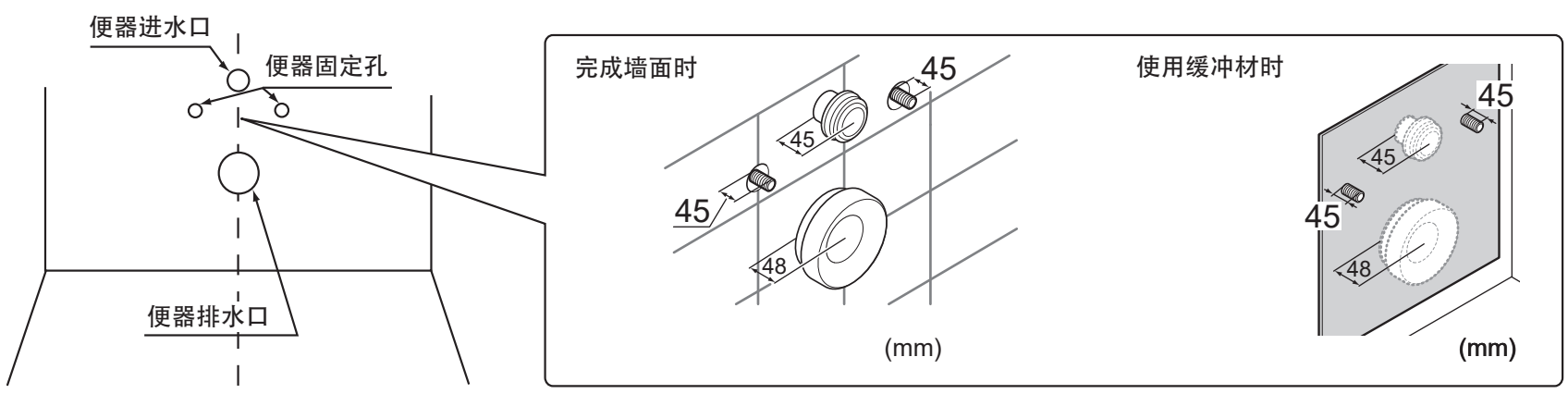

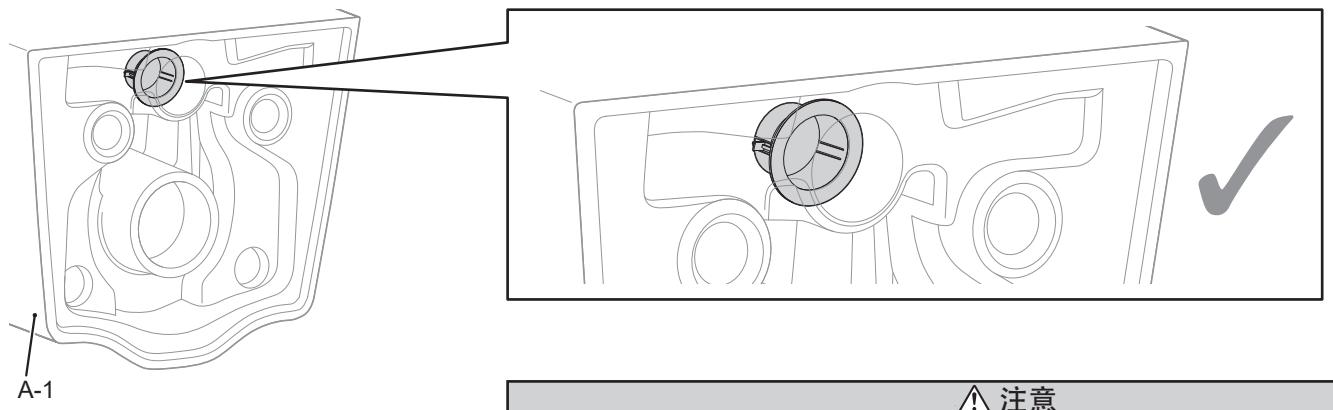

⚠ 注意

必须实行	请确认便器(A-1)上是否安装了上图所示的部件 如果没有此部件就安装便器，水可能会从便器中喷出。

致安装人员

请仅在安装坐便器(A-1)时，将D-1作为辅助固定部件使用。

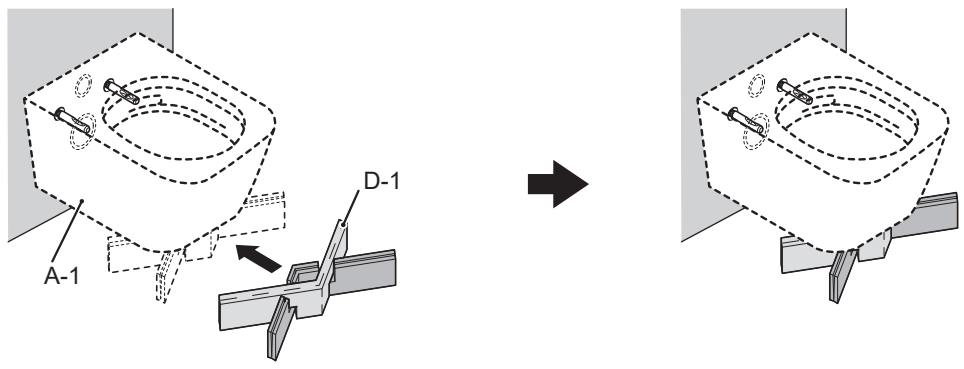

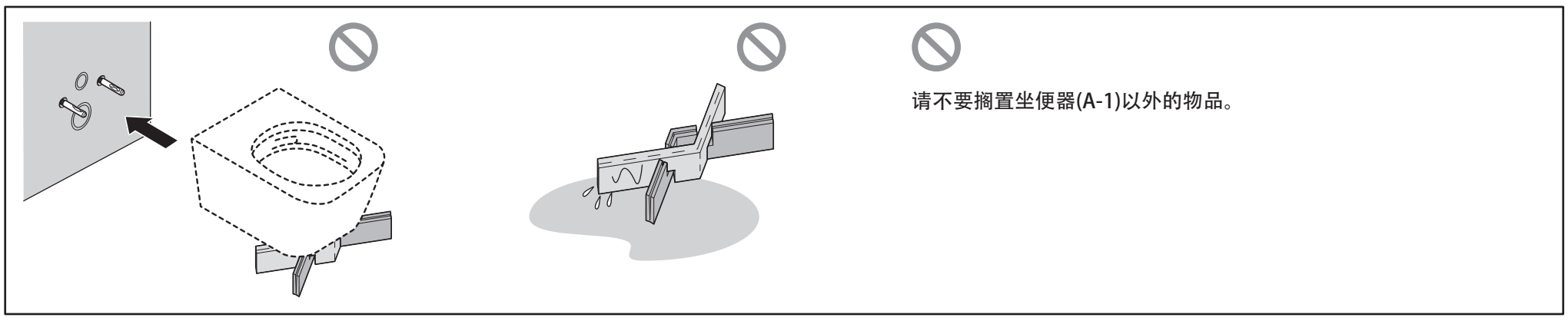

请不要搁置坐便器(A-1)以外的物品。

关于各部分

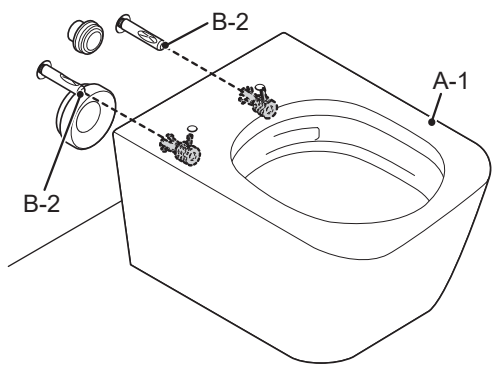

※由于型号不同，图和实物的形状会略有差异。

安装方法

符号和意思

：需要目视确认。

1

完成墙面时

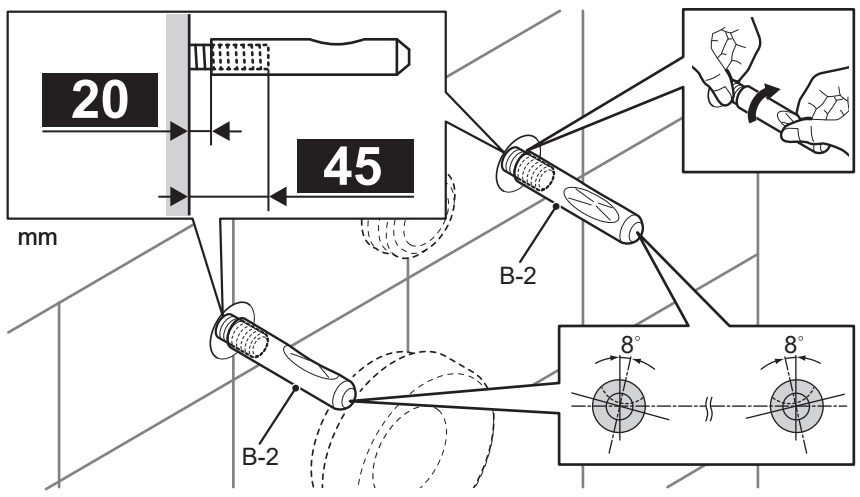

使用缓冲材时

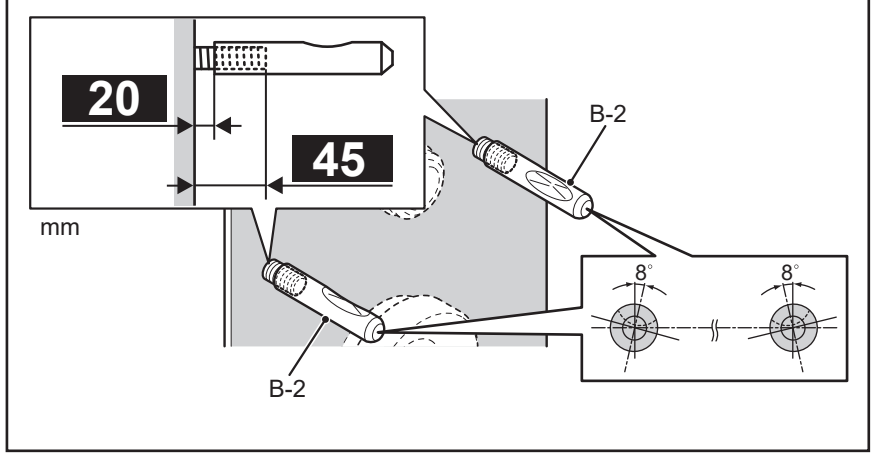

⚠注　意	
必须实行	根据尺寸安装固定金属件 若未正确安装，便器可能会掉落，造成人员受伤。

2

1.

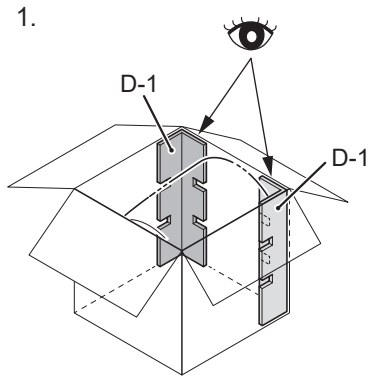

2.

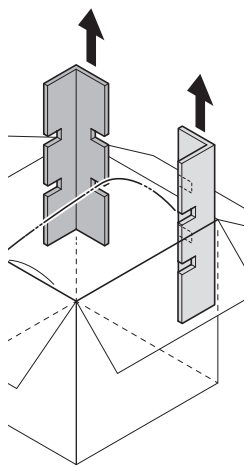

3.

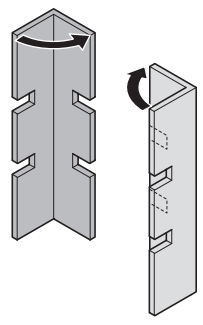

4.

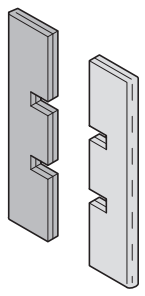

5.

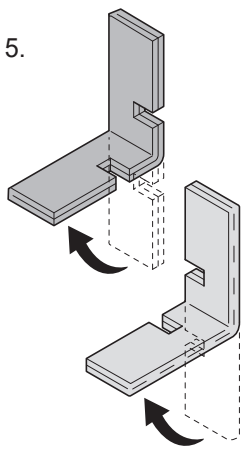

6.

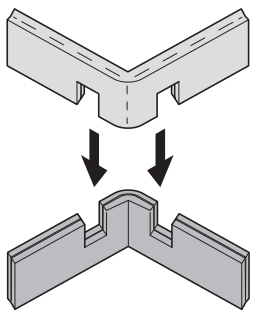

7.

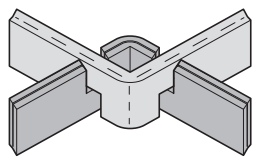

3

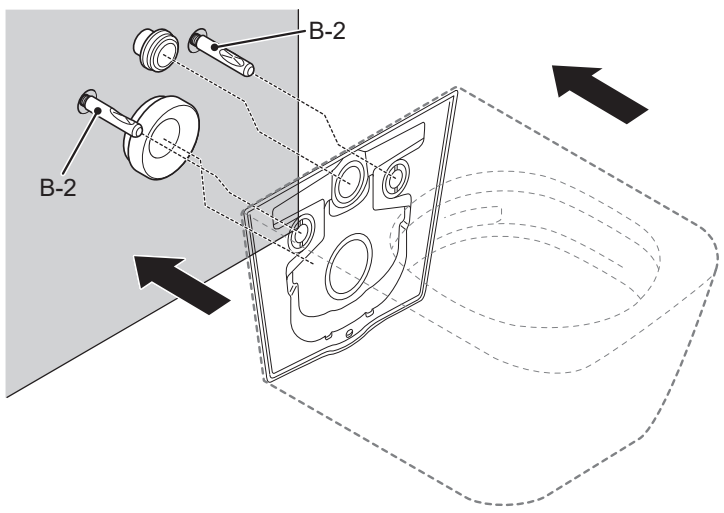

4

1.

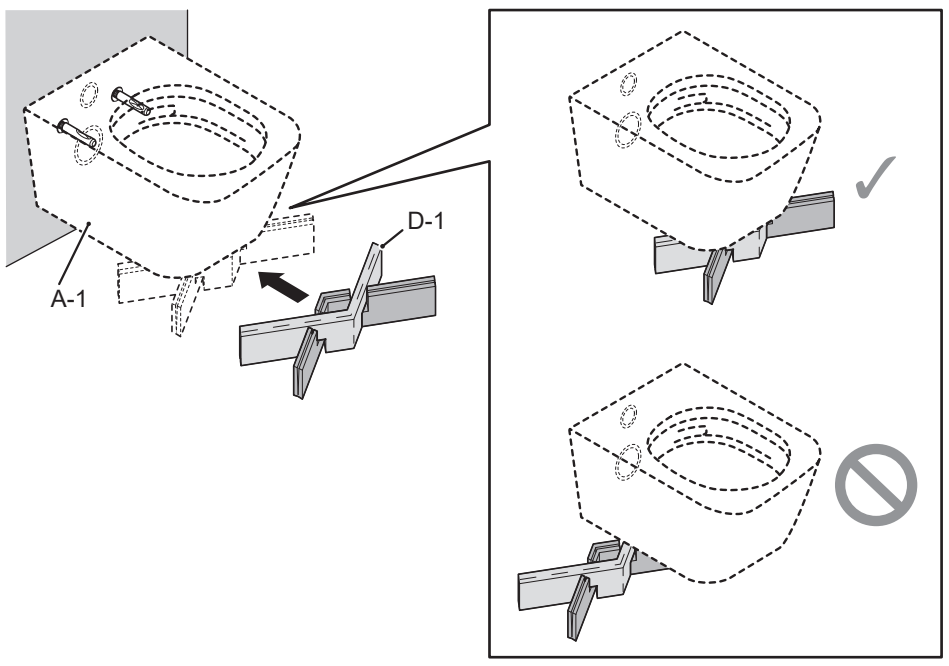

2.

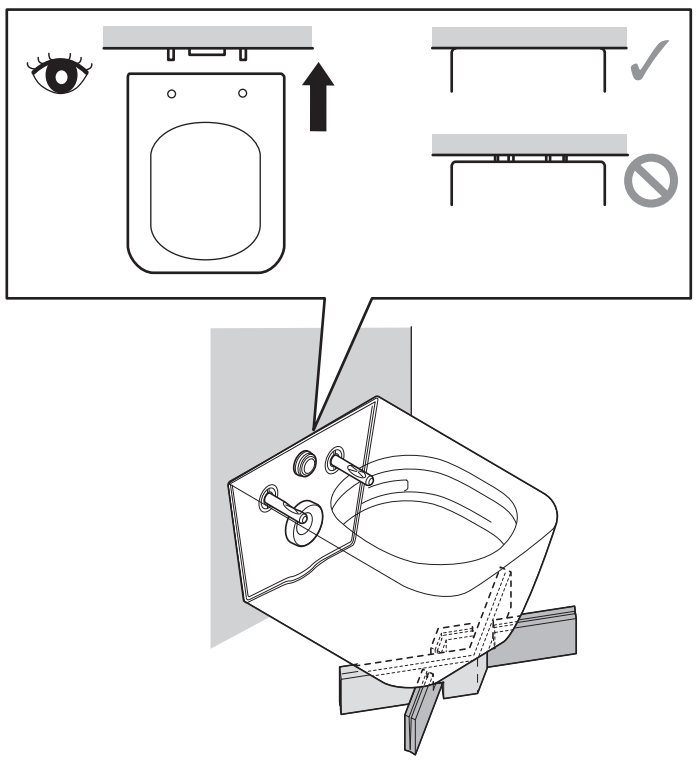

3.

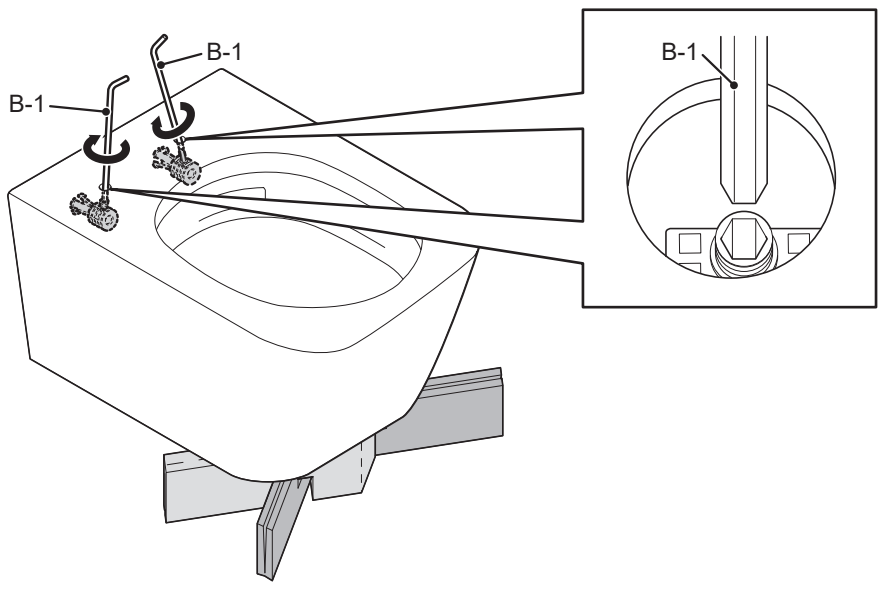

⚠注意	
必须实行	确保便器(A-1)与便器进水口和便器排水口紧密连接 如果未紧密连接，可能会散发异味或漏水。

5

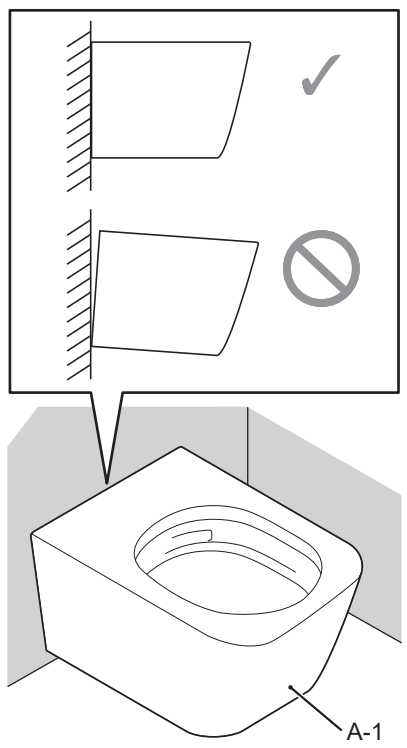

⚠ 注意	
必须实行	确认便器(A-1)已牢牢固定 如果安装不牢固，便器可能会掉落并损坏。

6

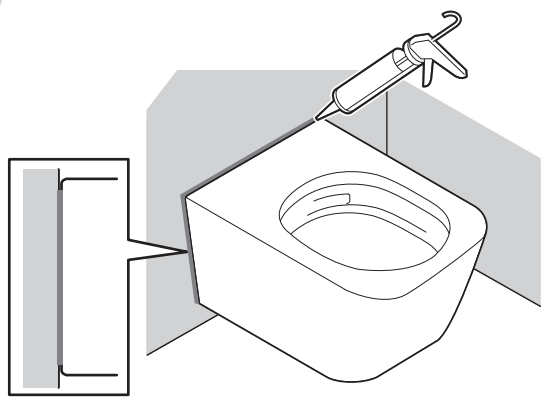

7

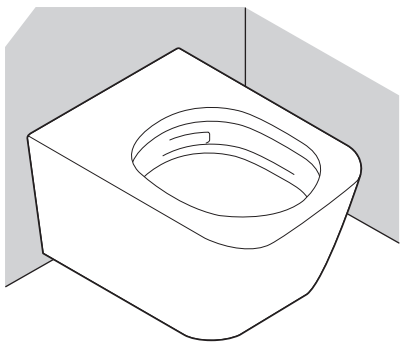

施工后，请将L型扳手（B-1）交给客户。

试运转后，请确认所有连接部位都不漏水。在没有安装好的情况下，有可能会造成漏水使家具污损等导致财产损失的后果。

便器（A-1）试运转（冲水）后，请确认便器内壁没有管道内的粉末等异物残留。否则可能会导致铁锈等异物附着。

请确认陶器（A-1）表面没有伤痕。
当金属类制品（如表带、皮带扣等）在陶器（A-1）表面强烈碰撞或摩擦时，会产生黑色或银色的条状划痕。
当有条状划痕时，请用含有研磨剂的洗涤剂等轻轻擦除。

安装完毕后，便器内壁可能有油污等看不见的污垢（管道用粘接剂等）残留，请使用厕所用中性洗涤剂（不含研磨剂）将污垢擦去。
否则可能会导致便器内壁冲洗残留。

为防止坐便器管路堵塞，请不要向坐便器内冲入新闻纸、纸尿垫、妇用卫生巾等容易堵塞的物品。

扫描二维码，服务预约，方便快捷

东陶（中国）有限公司
全国售后服务电话：800-820-9787（固定电话）
400-820-9787（手机用户）

版权为TOTO所有。