施工说明书



# TOTO

## 支脚

**安装产品前请仔细阅读本施工说明书，并保留备用**

## 明　细　单

支脚……1套　　配件包……1包

施工说明书……1张　　使用说明书……1张

## 完　成　图

| 型号 | A |
|---|---|
| DZ705系列 | (140～156) |
| DZ706系列 | (248～264) |
| DZ707系列 | (248～264) |
| DZ708系列 | (140～156) |

本产品具有支撑台盆柜功能

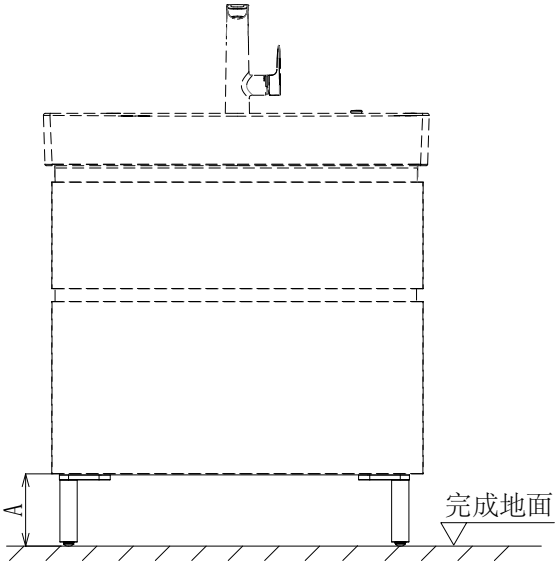


注：( )为建议安装尺寸
单位：mm

## 产 品 的 安 装

1.如图1，在台盆柜底板预留螺钉孔位安装4只支脚。(支脚安装方向见圆圈内示意)

**注意：①支脚安装的位置必须按柜体底板预留孔位安装。**
**②固定螺丝必须安装牢固无松动。**
**③安装过程中不要碰伤柜体底板以及支脚。**

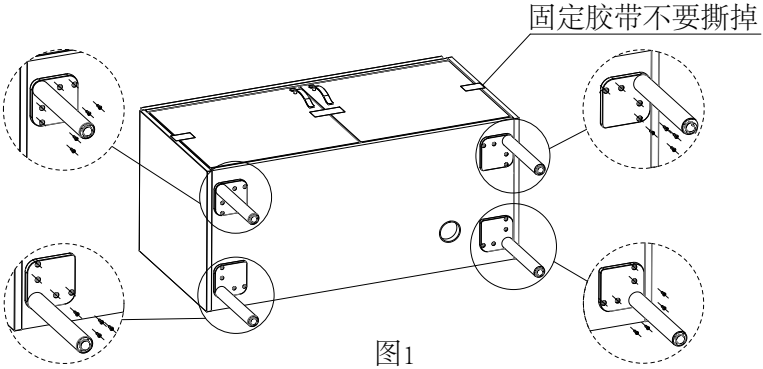


图1

2.如图2，安装柜子后，调节脚垫高度，使柜体水平。

**注意：必须把支脚脚垫调节至贴紧地面，并保持柜体水平。**

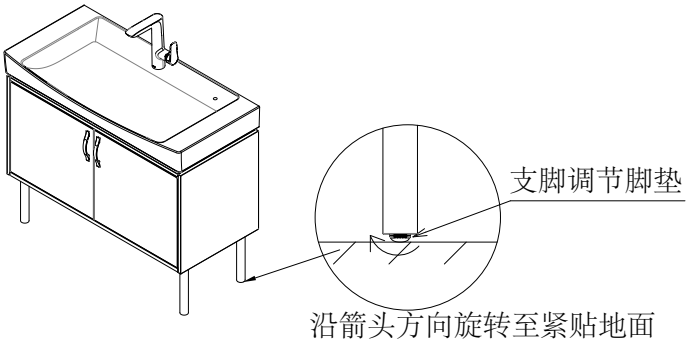


图2

**※注意：此支脚不能做独立支撑，柜体还需用墙固定螺钉固定在墙上。**

## 使 用 条 件 与 废 弃 处 理

1.浴室内使用。

2.如果您需要废弃本产品，请勿将其作为一般生活垃圾处理，请依照法规经由独立的回收体系进行合适的处理、恢复和回收。