铜合金壁式单柄双控浴缸水嘴

TBG04302BA　　TBW02005B　　TBW02006B
（三种出水模式）

①TBG04302BA
②TBW02005B
③TBW02006B

①

②

③

③

温暖水柱淋浴技术

充沛水流淋浴技术

动能水珠淋浴技术

产品特点

•外形美观，大方。
•优美曲线，尽显高贵品质。
•安装简单，使用方便

产品规格

进水要求：0.05Mpa(动压) ~ 1.0Mpa(静压)
水效等级：2级（仅花洒）

其它

产品系列：GA系列
推荐搭配：G系列手持花洒

TBG04302BA+TBW02005B 铜合金壁式单柄双控浴缸水嘴（GA系列）

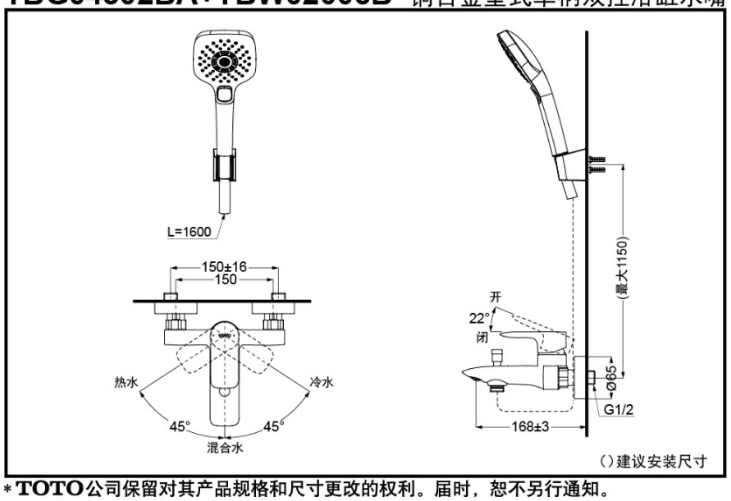

*TOTO公司保留对其产品规格和尺寸更改的权利。届时，恕不另行通知。