TOTO

安装说明书

温水冲洗电子坐便器

TCF7912CS
TCF7910CS

目录

安装前的注意事项.....2
包装内部件.....3
需准备的工具.....3
完成图.....4
安装方法.....4
遥控器的安装.....8
试运转.....9
施工方须知.....9

●施工前，请务必阅读本说明书与**另册内所记载的安全注意事项**，然后正确地进行安装。

制造商: 东陶（上海）有限公司
地址: 上海市松江工业区联阳路717号
售后服务全国电话: 8008209787　　手机用户请拨打: 4008209787

2019.6.6
D07723

安装前的注意事项

- ●产品安装作业未全部完成之前，请勿对其进行通电、通水。
- ●请勿损坏进水软管(C-3)前端的连接部。
- ●供水水压范围为：0.05 MPa＜流动时＞-0.75 MPa＜静止时＞。
  请在该水压范围内使用。
- ●进水温度为0-35 ℃。请在这一温度范围内使用。
- ●本产品的使用环境温度为0-40 ℃。请在这一环境温度范围内使用。
- ●除了本产品附带的供水软管(C-3)和连接阀(A-7)以外，请不要使用其他的供水软管和连接阀。
  *因为产品出厂前进行过通水检查，可能造成内部有残留水，并非产品有问题。
- ●请务必确认是否正确进行接地作业。（否则发生故障或漏电时，可能会导致触电。）
- ●根据各国的限制条件，请事先确定插座的位置。
- ●配电线路的设置应满足本产品的规格要求「额定电流：10 A以上、电源：交流220 V (50 Hz)」。
  ※电源及额定功率，记载在产品本体背面的标签上。
- ●电源线长度为1.2 m。请按照国家电源插座相关施工标准，规范设置合理的插座位置。

包装内部件

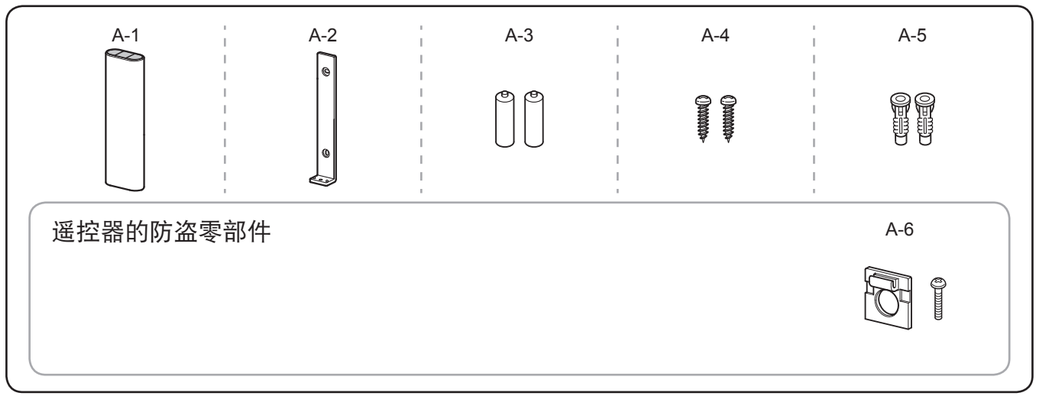

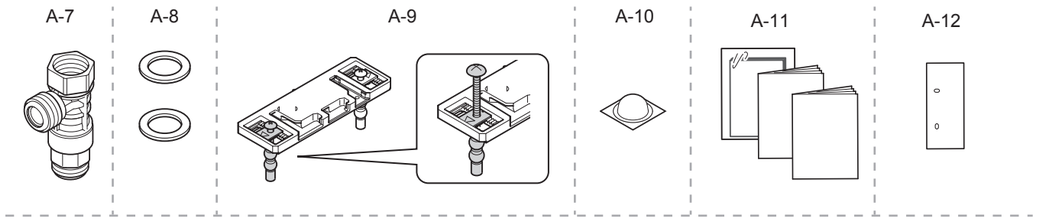

A-6, A-12

*遥控器的防盗零部件（A-6）和遥控器显示面板（A-12），请先征询客户的要求，然后再进行安装。不使用时，必须将防盗零部件交给客户。

需准备的工具

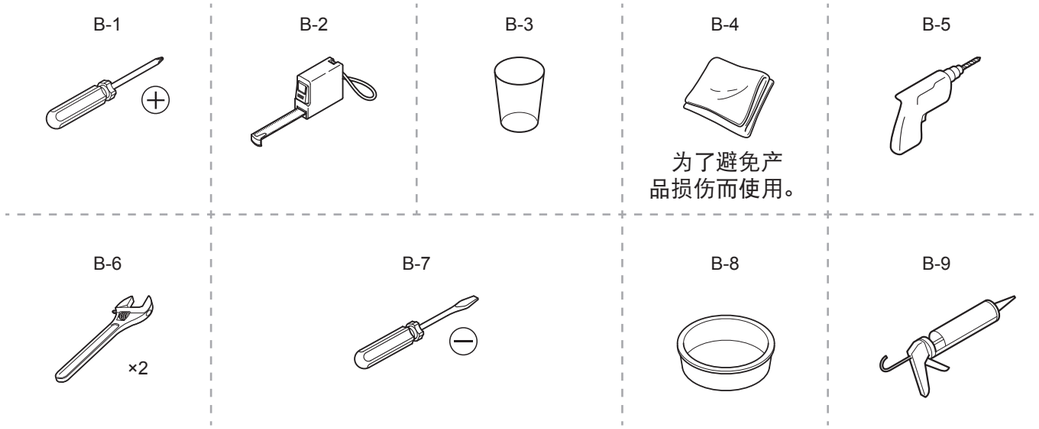

完成图

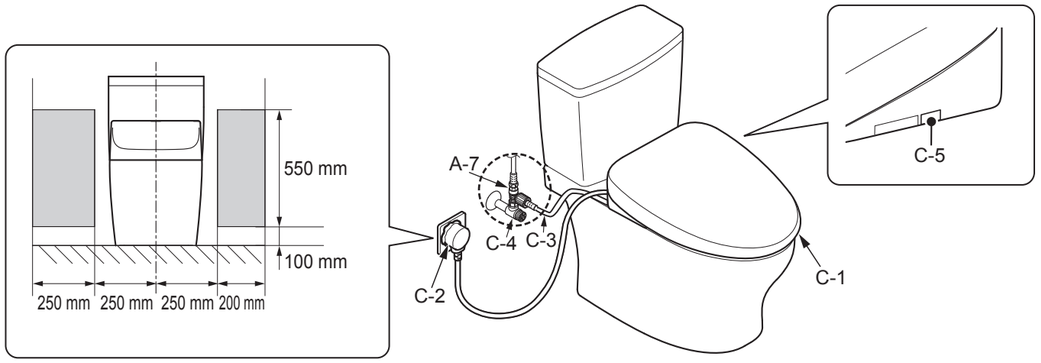

标志的含义

安装者必须实施的操作。

表示操作的流程。

产品自动进行的操作。

必须确认的作业。

安装方法

1 关闭进水角阀（C-4）。

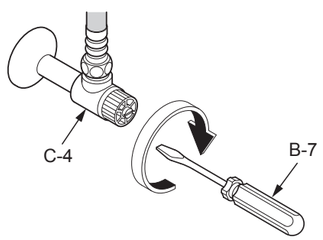

2

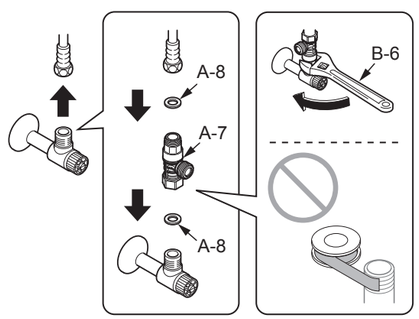

3

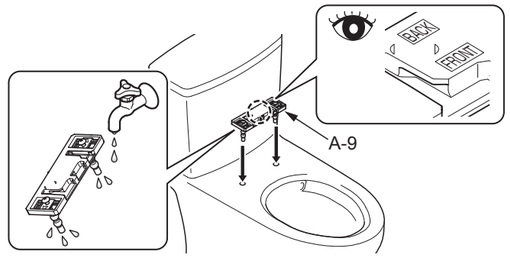

4

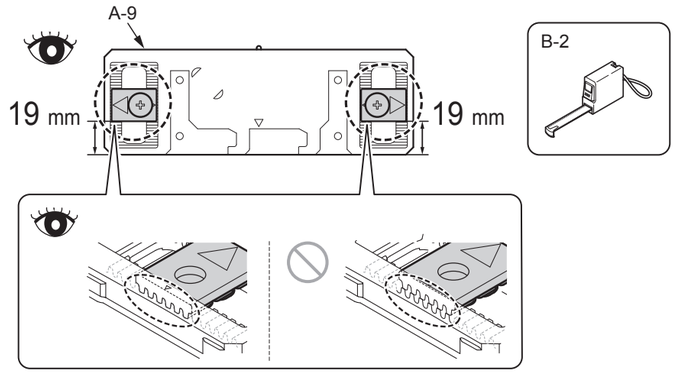

5

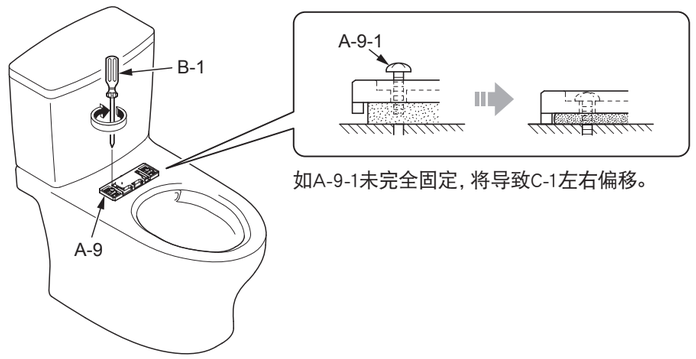

6 将C-1插入A-9，直到听到“咔嚓”声为止。
（安装后，轻拉C-1，确认其不会脱离。）

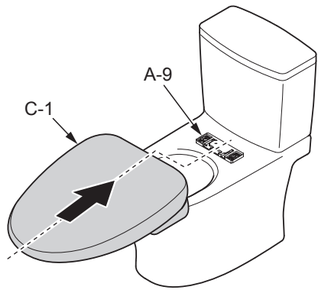

7

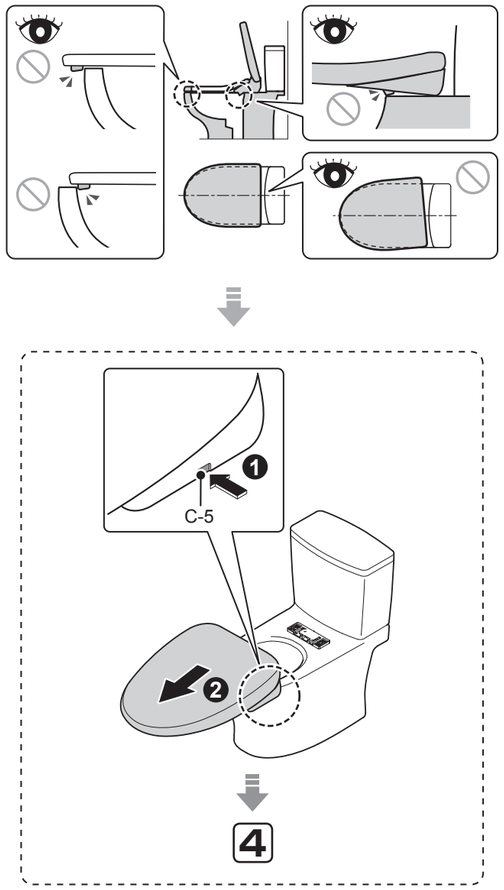

8

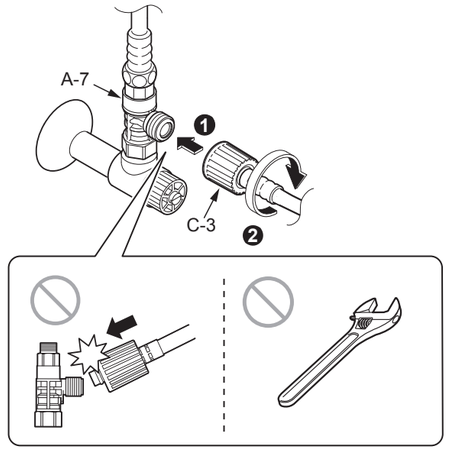

9

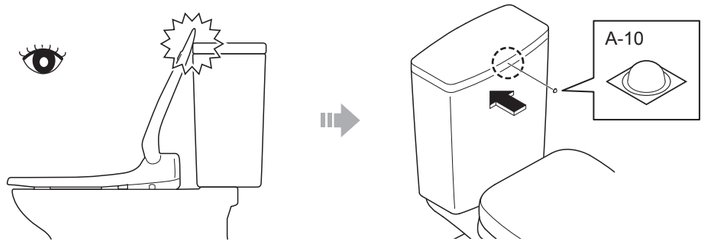

10

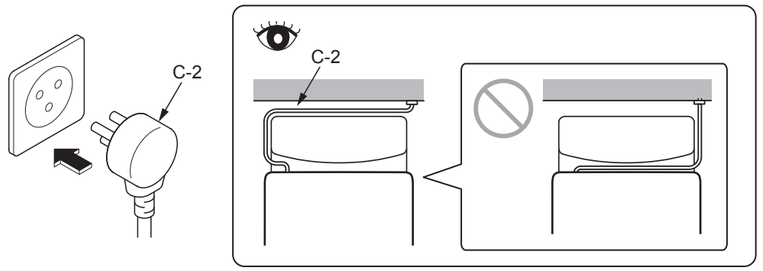

11

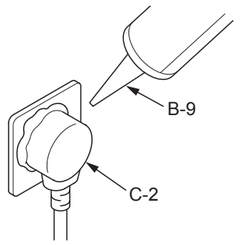

遥控器的安装

12

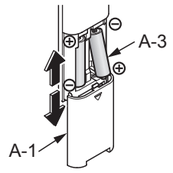

13

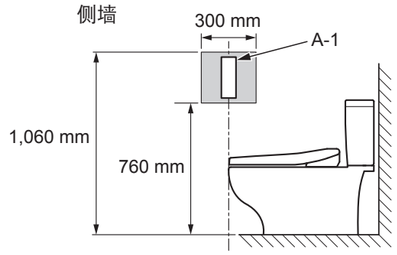

14 暂时安装在步骤13中所决定的位置后，请确认A-1的信号接收状态。

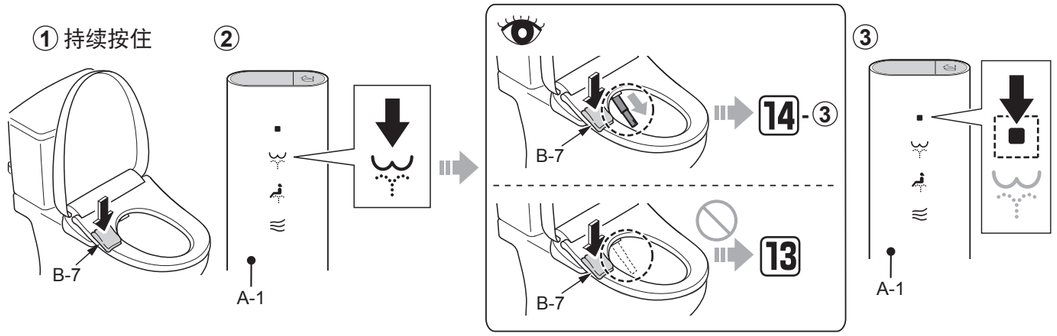

15

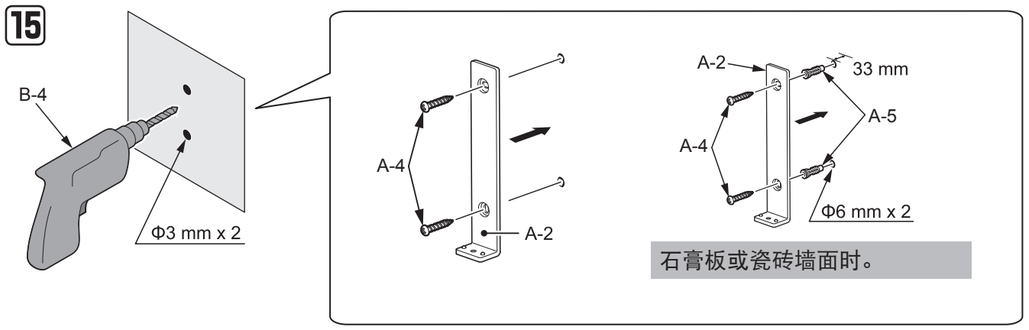

16 用磁铁固定。

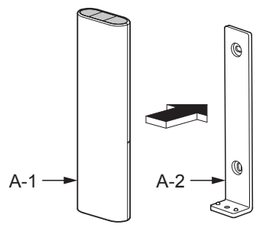

试运转

17 打开进水角阀(C-4)。

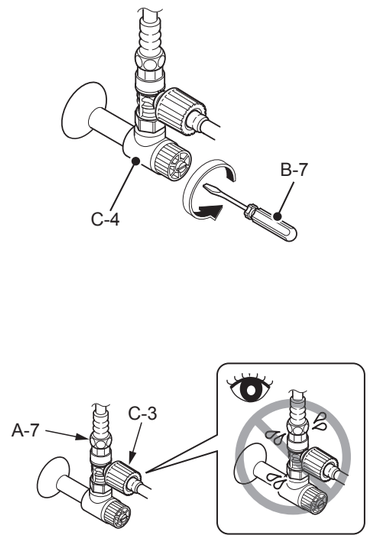

18

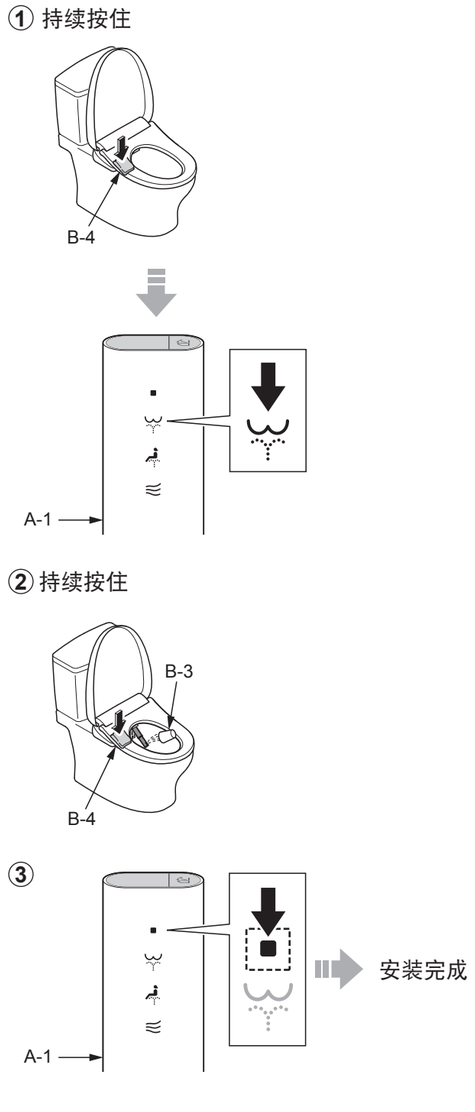

施工方须知

请在保证书中填写必要事项后，务必将说明书交付给用户。

请向用户说明本产品的功能、使用方法等内容。

房屋在装修完成后，且距离交给客户还有一段时间时；
- 请务必关闭分电盘的断路器或拔下电源插头。
- 为了避免电池漏液，请务必取下遥控器内的干电池。

MEMO

MEMO